納入用図面

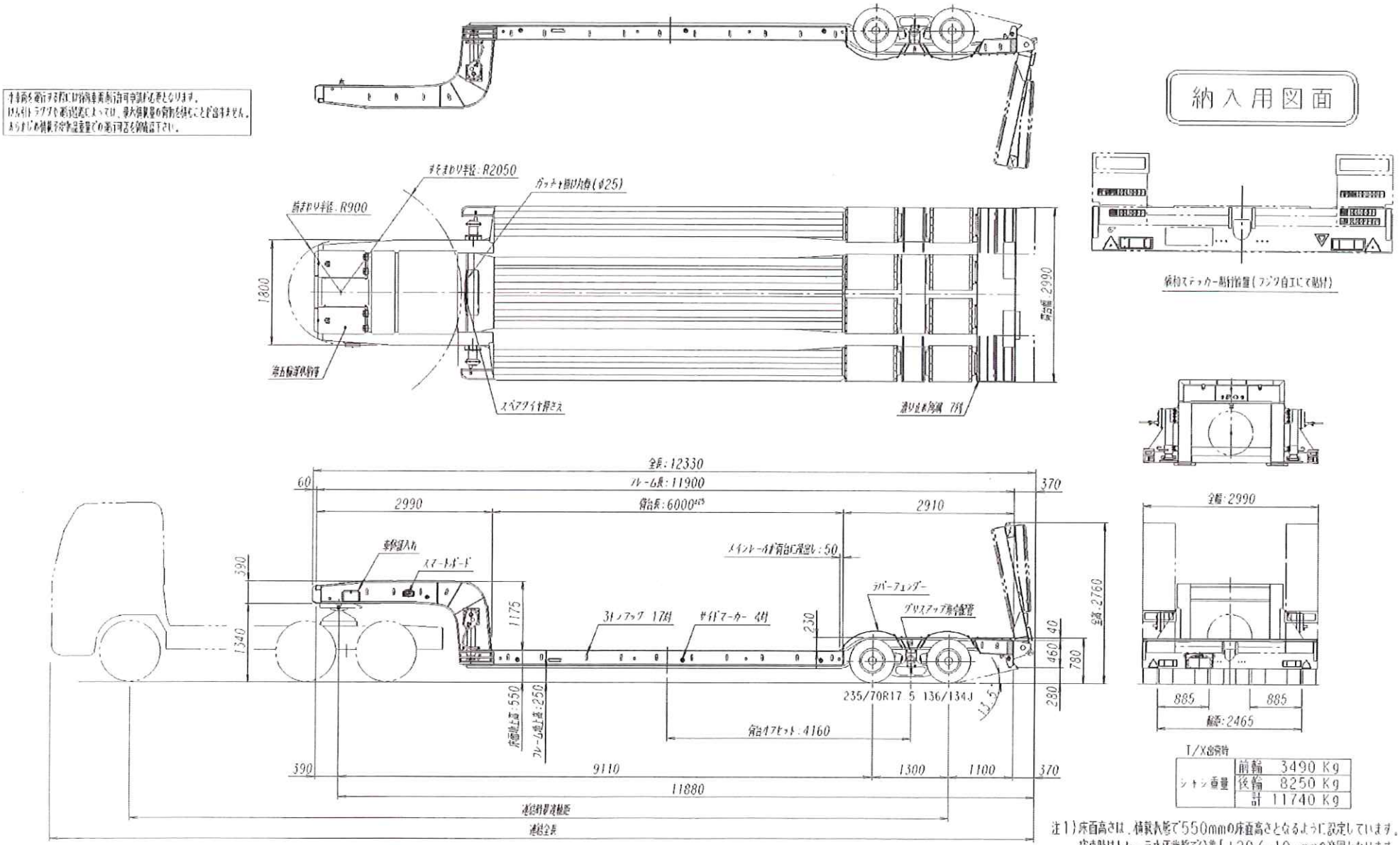

車両ステッカー貼付位置(ラジワ自工にて貼付)

T/X出荷時

シャシ重量	前輪	3490 Kg
	後輪	8250 Kg
	計	11740 Kg

注1)床面高さは、積載状態で550mmの床面高さとなるように設定しています。
空車時はトレーラ水平状態で公差「+20/-10」mmの範囲となります。
注2)自動歩み板は2010kgの重量を見込んでいます。

車両前方を通行する際には別途車両通行可申請が必要となります。
けん引トラックや通過道路によっては、最大積載量の荷物を積むことが出来ません。
あらかじめ積載予定車両重量での通行可否を御確認下さい。

メモ欄					設定トラクタ	第5輪 18000 kg以上, カプラ高 1340 H	塗装仕様		車両重量	前輪 3120 kg	鈴リトラス 熊本支店 様向	受領印
装柵項目:総重量・軸重・前後軸重・全幅					車軸	: 17.5インチ車輪(ISO10穴)	ボデー	N7.5 ファイングレー		後輪 10630 kg	トレクス PMR440BU(試作) 外観四面図	
トラクタ前まわり半径:1000mm以上, トラクタすそまわり半径:1950mm以下					タイヤ	: BS R170(リブ)	シャーシ	N7.5 ファイングレー		計 13750 kg		日付:
					懸架装置	: 16輪懸架装置(タンデムトラニオン)	ホイール	シルバー(ホイールメーカー標準色)	最大積載量	32000 kg	日付:'24.05.17 尺度:1/60 受注No. 63-2300662	
					駐車ブレーキ	: スプリング式(4輪)	リヤバンパ	N7.5 ファイングレー	車両総重量	前輪 16760 kg		
					補助脚	: NLH1010(左右独立操作)	サイドバンパ	N7.5 ファイングレー		後輪 28990 kg	検図:羽田 作図:	日本トレクス株式会社
△1	'24.05.23	型式反映	後藤	鈴木(和)	床	: アピトン40mm				計 45750 kg	設計:後藤 承認:鈴木(和)	NIPPON TREX CO.,LTD.
記号	日付	訂正記事	担者	承認	アンダーバン	: 無し			タイヤ負荷率	後輪 85.5 %		

W/# 24-01318

R110853