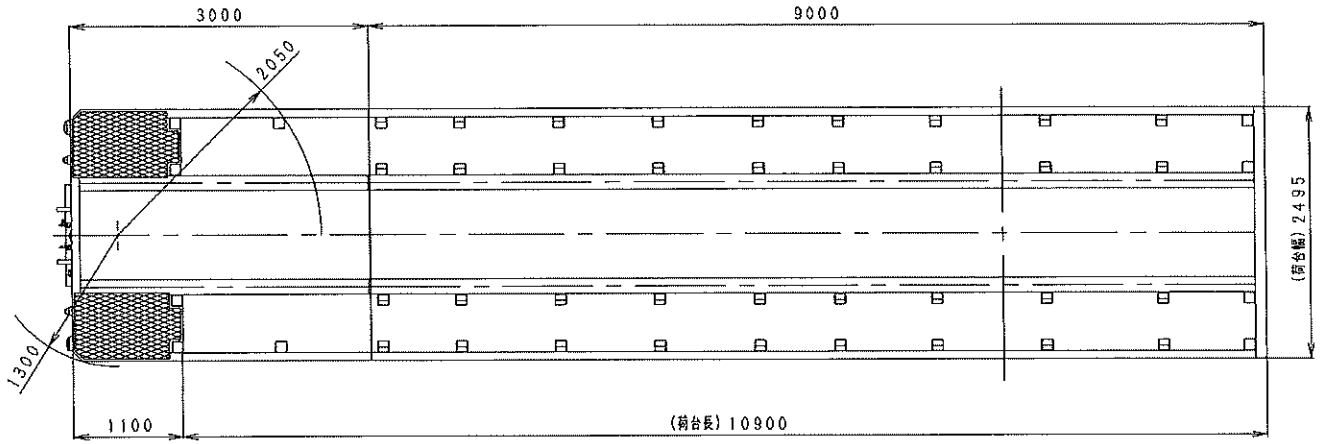

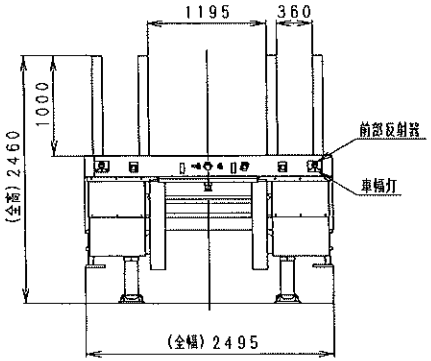

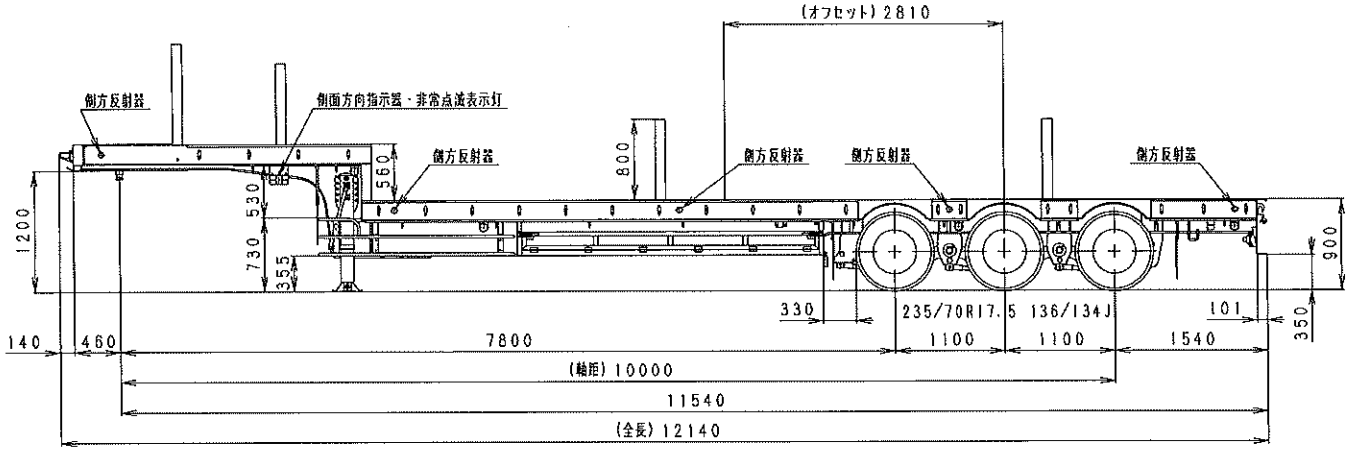

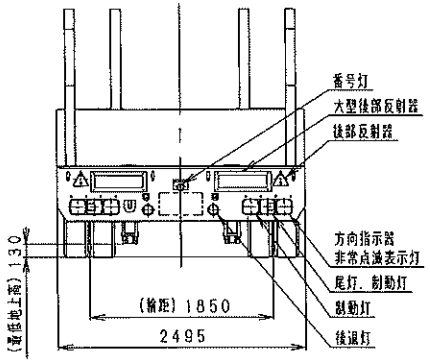

東邦TE36H2C3改型

セミトレーラ外観四面図

Y49302