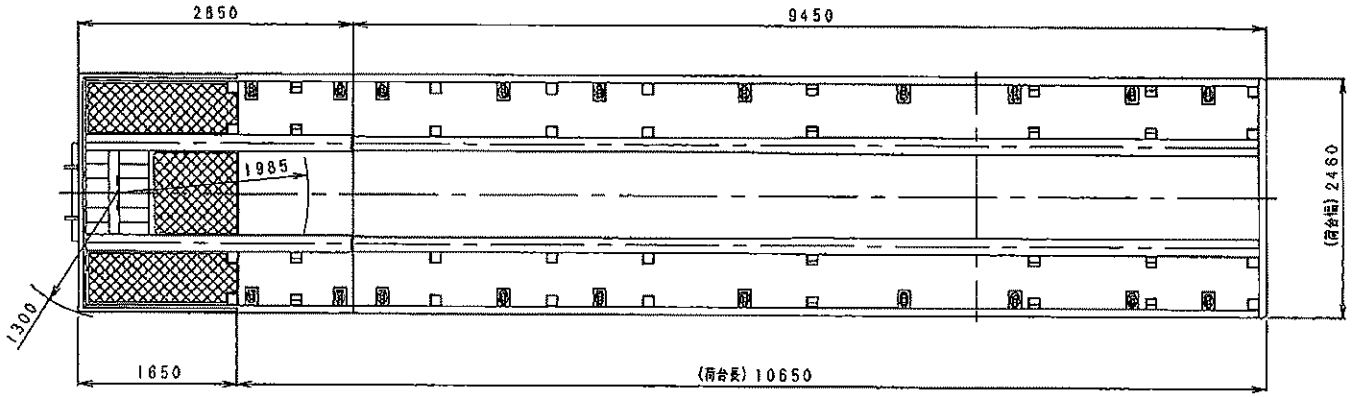

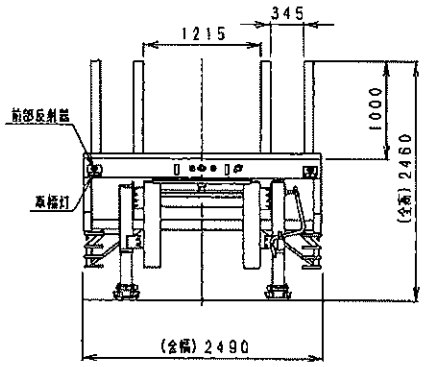

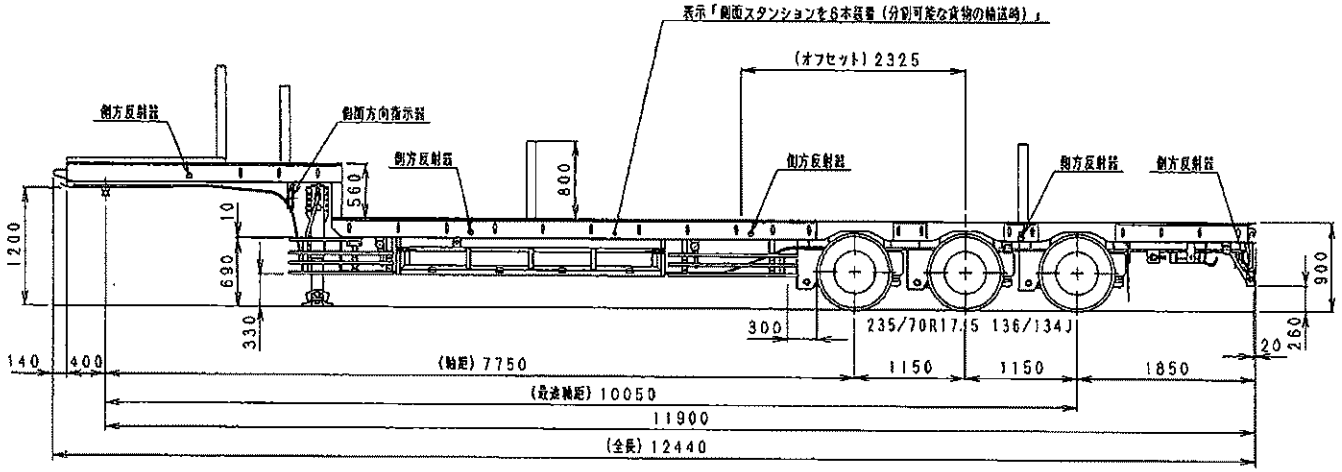

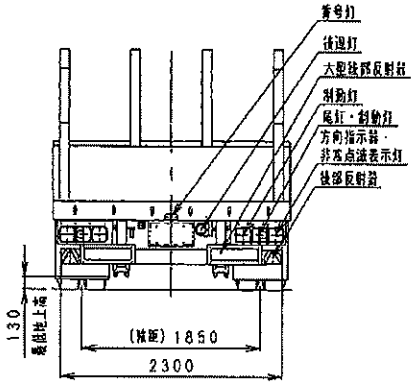

東急TE35H9P3S型
セミトレーラ外観四面図

Y49156