車　名	年　式	型式	架装形状
フルハーフ	20/09	DFWDF342CN	トレーラー

車検有効期限	走行距離（km）	積載量	タコグラフ年月	荷台寸法（ｍｍ）		
				長さ	幅	高さ
R08.4.27		18,900 kg		12,730	2,390	2,720
	リサイクル料金					

整理番号

49060

エンジン状態	エンジン	/	ブレーキ		ミッション	キャブ内汚れ

ミッション・デフ状態		シート汚れ	
フレーム関係・下回り状態	サビ有		
上物（メーカー・型式・年式）		フロントガラス状態	
仕様等	3軸★段付きトレーラーウイング･エアサス･シングル引き･床上地上高920mm･ラッシング2段･フック20対･手動ランディングギア･ABS･セイコーラック･第五輪荷重9,070kg以上 ■荷台上段L:3350､H:500	キャブ内装備	

その他・備考欄

記録簿

なし

メンテナンスノート

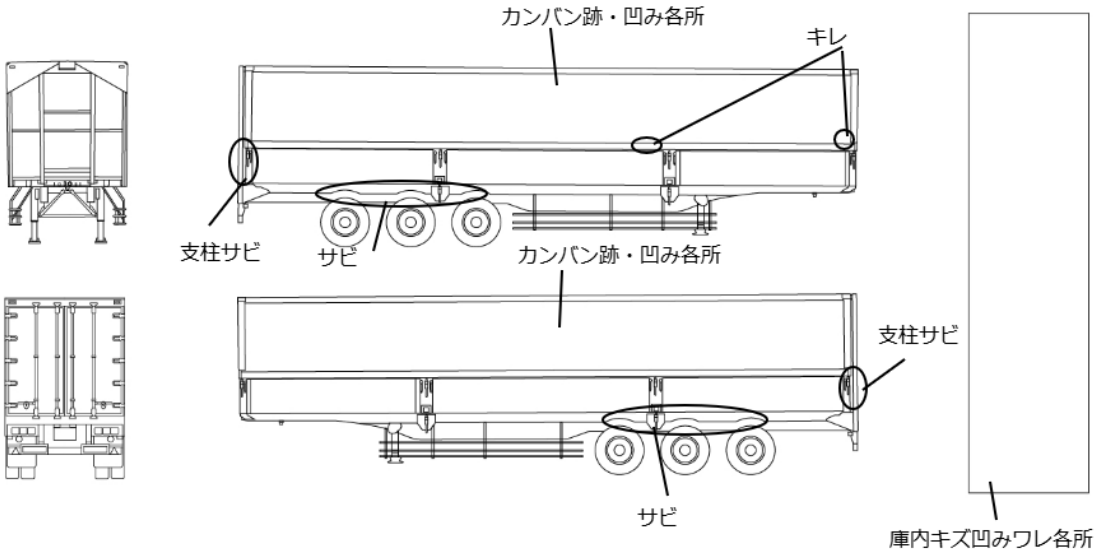

タイヤ状態（mm、欠、で記載）

前

8	8					3	3
8	6					12	8
10	10					10	10

7 スペア

種類	ミックス スタッドレス
サイズ	235/70 R 17.5
アルミホイール	無