車　名	年　式	型式	架装形状
東急	20/11	TF36H2C3改	トレーラー

車検有効期限	走行距離（km）	積載量	タコグラフ年月	荷台寸法（ｍｍ）		
				長さ	幅	高さ
抹消		27,200 kg		12,000	2,490	
	リサイクル料金					

整理番号

48904

エンジン状態	エンジン　/	ブレーキ		ミッション	キャブ内汚れ

ミッション・デフ状態		シート汚れ	
フレーム関係・下回り状態	サビ少		
上物（メーカー・型式・年式）		フロントガラス状態	
仕様等	3軸フラット★シングル＆ダブル兼用！エアサス・リフトアクスル・床上地上高1460mm・フック9対・ロープフック(サイド41対、後ろ4ヶ、前側12対)・スタンション25対・手動ランディングギア・第五輪荷重10，970kg以上	キャブ内装備	

その他・備考欄

記録簿

なし

メンテナンスノート

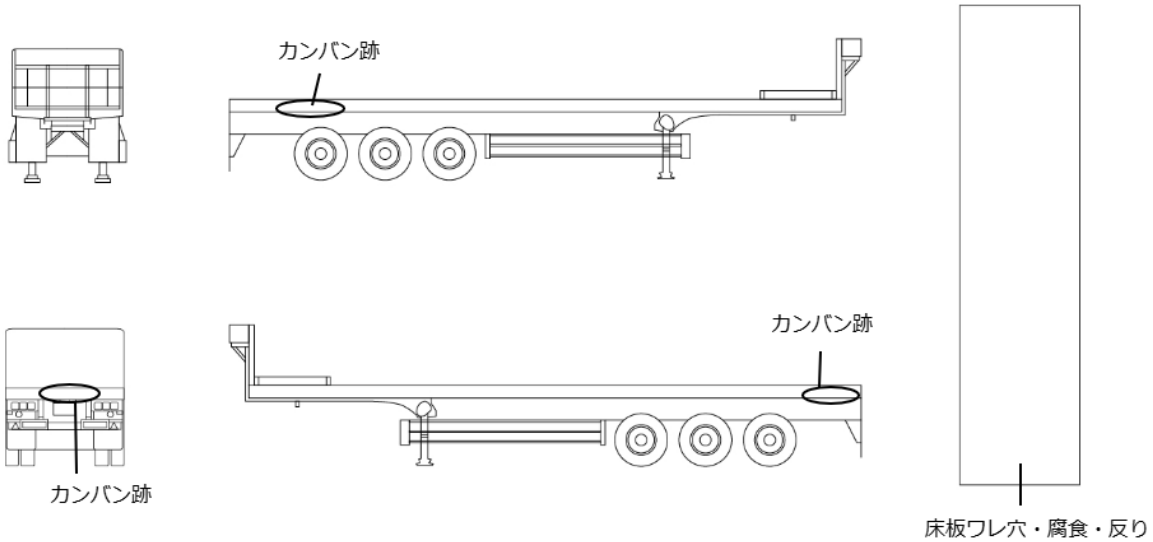

タイヤ状態（mm、欠、で記載）

前

8	8					8	7
4	4					4	5
1	1					1	1

2 スペア

種類	ミックス スタッドレス
サイズ	/11 R 22.5
アルミホイール	無