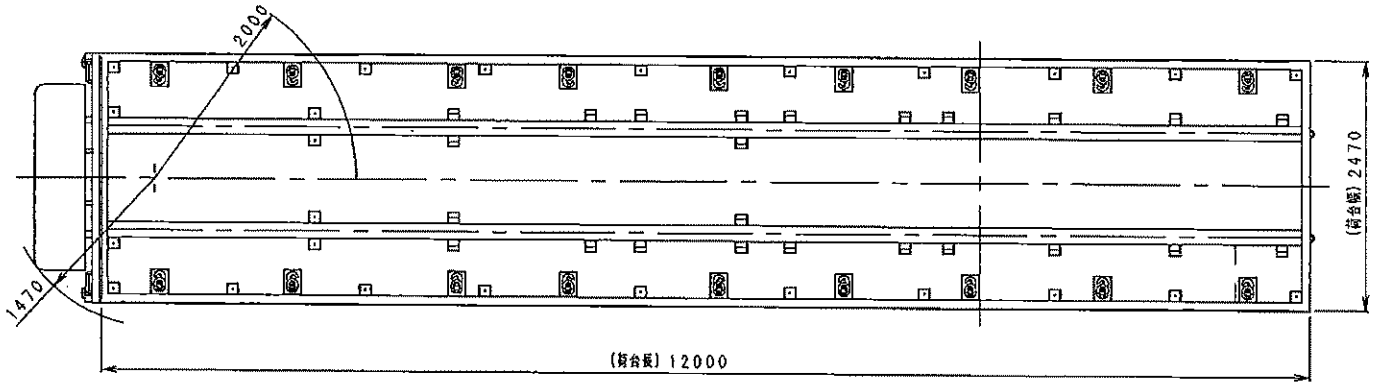

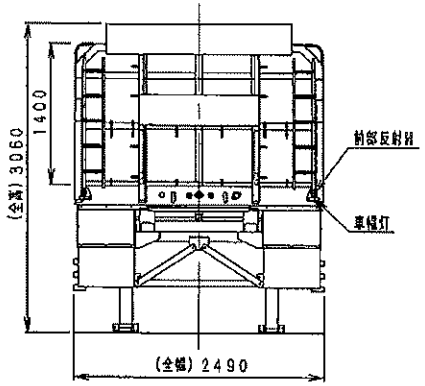

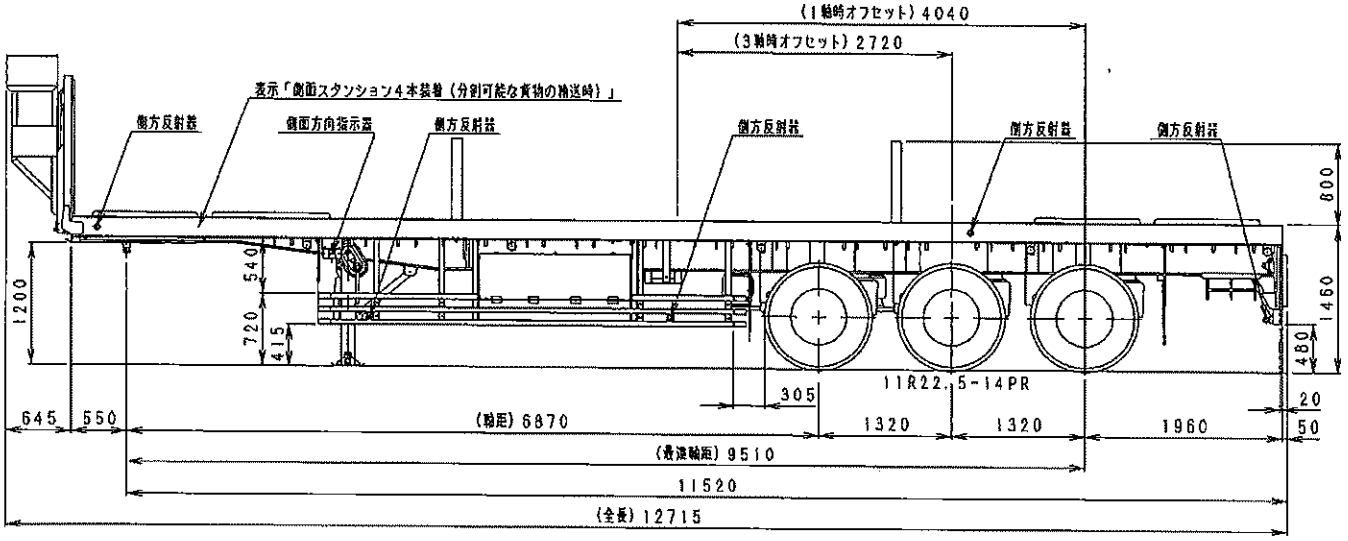

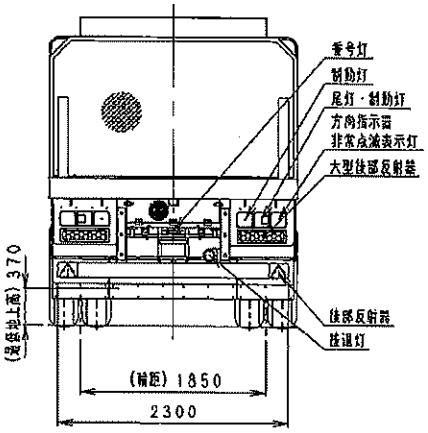

東急TF36H2C3改型
セミトレーラ外観四面図

Y48904