車　名	年　式	型式	架装形状
三菱ふそう	05/11	2RG-FEA80	クレーン付平ボディー

車検有効期限	走行距離（km）	積載量	タコグラフ年月	荷台寸法（ｍｍ）		
				長さ	幅	高さ
検切れ	46,615 km	3,000 kg		3,710	1,790	380
	リサイクル料金	8830 円				

整理番号
48831

エンジン状態	B	エンジン	4気筒/ターボ	ブレーキ	オイル	150 馬力	ミッション	2ペダル　ＤＵＯＮＩＣ	キャブ内汚れ　少

ミッション・デフ状態	ミッション油にじみ有
フレーム関係・下回り状態	OK
上物（メーカー・型式・年式）	パブコクレーン:タダノ TM−ZX294HRSA(R5)
仕様等	標準ロング★4段・ラジコン・フックイン・2.93t吊・ワイドアウトリガ・ロープフック(右9対、後ろ4ヶ)・アオリ3方開・セイコーラック

シート汚れ	無し
フロントガラス状態	飛石有
キャブ内装備	ETC2.0 キーレス 集中ドアロック

その他・備考欄

記録簿
なし
メンテナンスノート
あり

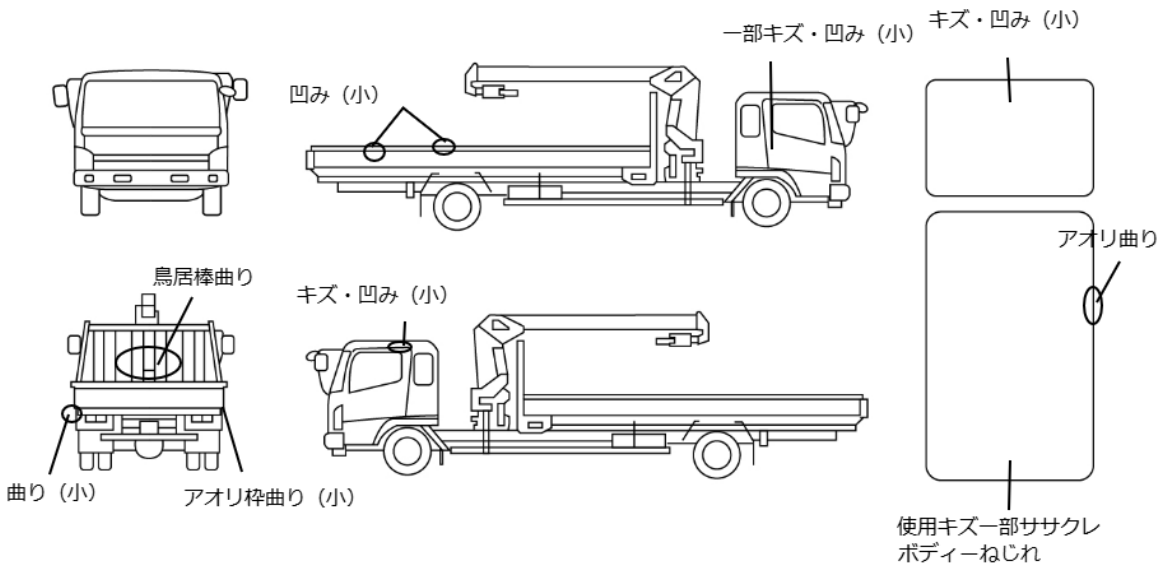

タイヤ状態（mm、欠、で記載）

10	前	10	
4	4	4	4

スペア　F 10　R

種類	サマー
サイズ F	205/80 R 17.5
サイズ R	205/80 R 17.5
アルミホイール	無