車　名	年　式	型式	架装形状
日野	20/11	BDG-XZU344	クレーン付平ボディー

車検有効期限	走行距離（km）	積載量	タコグラフ年月	荷台寸法（mm）		
				長さ	幅	高さ
R07.11.29	149,955 km	2,000 kg		3,650	1,790	380
	リサイクル料金	8740 円				

整理番号

48728

エンジン状態	B	エンジン	4気筒/ターボ	ブレーキ	オイル	136 馬力	ミッション	5速　3ペダル	キャブ内汚れ　少

ミッション・デフ状態	OK
フレーム関係・下回り状態	OK
上物（メーカー・型式・年式）	クレーン:ユニックURU263(H20)
仕様等	標準ロング★3段・ラジコン・フックイン・2.63t吊・ロープフック(サイド8対、後ろ3ヶ)・ロープ穴4対・アオリ3方開・ドライブレコーダー

シート汚れ	有
フロントガラス状態	小キズ
キャブ内装備	ETC ドライブレコーダー

その他・備考欄

記録簿
なし
メンテナンスノート
なし

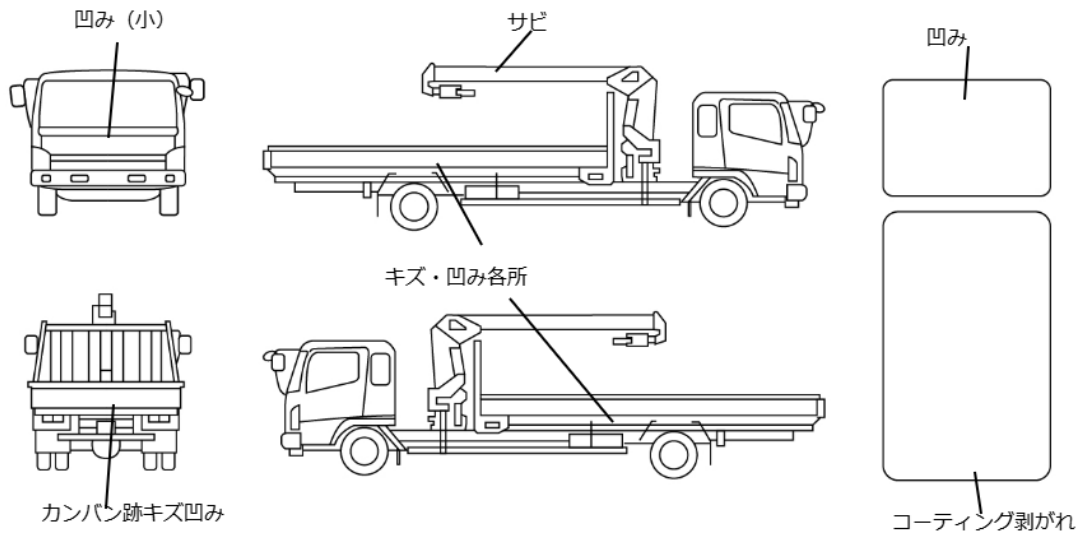

タイヤ状態（mm、欠、で記載）

8	前	10		
10	10	10	10	

スペア　F　　R

種類	ミックス スタッドレス
サイズ F	205/70 R 17.5
サイズ R	205/70 R 17.5
アルミホイール	無