車　名	年　式	型式	架装形状
UDトラックス	07	2RG-CW5EL	アームロール・フックロール

車検有効期限	走行距離（km）	積載量	タコグラフ年月	荷台寸法（ｍｍ）		
				長さ	幅	高さ
	593 km	11,000 kg	25/06			
	リサイクル料金	14260 円				

整理番号

48682

エンジン状態	A	エンジン	6気筒/ターボ	ブレーキ	エアー	400 馬力	ミッション	2ペダル　ＥＳＣＯＴ	キャブ内汚れ	無し

ミッション・デフ状態	OK
フレーム関係・下回り状態	OK
上物（メーカー・型式・年式）	ボデー:新明和CCA1012ー23(R07)
仕様等	22tアームロール★ツインホイスト

シート汚れ	無し
フロントガラス状態	良好

キャブ内装備

ETC2.0 バックカメラ キーレス 集中ドアロック

その他・備考欄

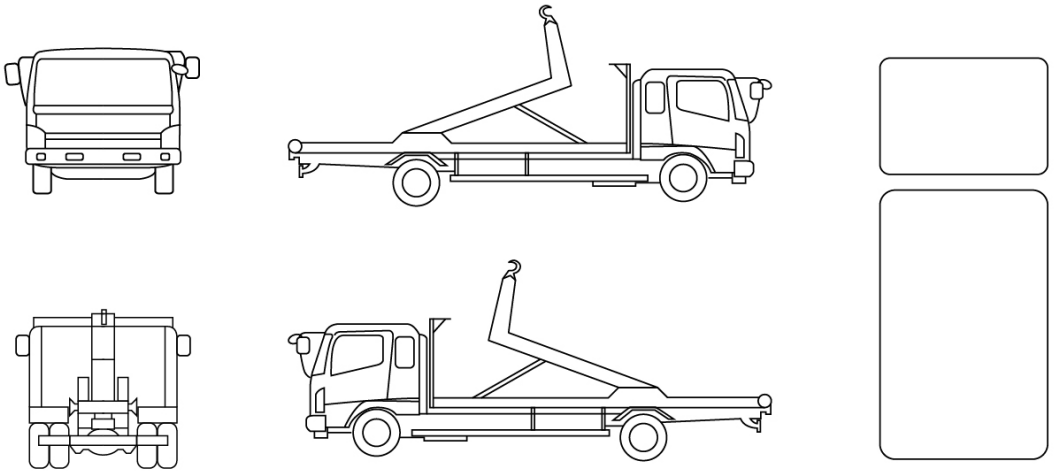

記録簿

なし

メンテナンスノート

あり

タイヤ状態（mm、欠、で記載）

13	前	13	
13	13	13	13
13	13	13	13

スペア　F　　R 13

種類	ミックス
サイズ F	285/85 R 22.5
サイズ R	285/85 R 22.5
アルミホイール	無