車　名	年　式	型式	架装形状
日野	30/08	2DG-FW1AHG	クレーン付平ボディー

車検有効期限	走行距離（km）	積載量	タコグラフ年月	荷台寸法（mm）		
				長さ	幅	高さ
抹消	417,069 km	12,500 kg	18/05	8,850	2,400	600
	リサイクル料金	13100 円				

整理番号

48568

エンジン状態	B	エンジン	6気筒/ターボ	ブレーキ	エアー	380 馬力	ミッション	7速　3ペダル	キャブ内汚れ　少

ミッション・デフ状態	OK
フレーム関係・下回り状態	ペイント済・第一メンバー下面サビ
上物（メーカー・型式・年式）	ボデー:北海道車体(H30)　クレーン:ユニックURG505(H30)
仕様等	リターダ★リアエアサス・5段・ラジコン・フックイン・2.93t吊・フック9対・ロープフック(サイド19対、後ろ4ヶ、前側25ヶ)・センターフック3ヶ・アオリ5方開・セイコーラック・4軸低床

シート汚れ	無し
フロントガラス状態	小キズ 飛石有

キャブ内装備

ETC2.0 キーレス 集中ドアロック

その他・備考欄

記録簿

なし

メンテナンスノート

なし

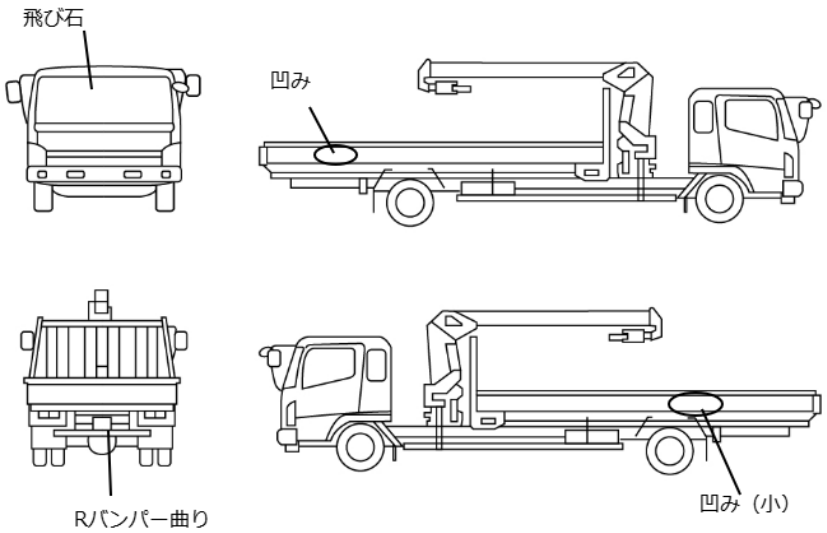

タイヤ状態（mm、欠、で記載）

9	前	12	
7		12	
12	16	9	12
12	12	3	7

スペア　F 10　R

種類	ミックス スタッドレス
サイズ F	265/70 R 19.5
サイズ R	265/70 R 19.5
アルミホイール	無