車　名	年　式	型式	架装形状
日野	05/12	2KG-XZU605M	Wキャブ

車検有効期限	走行距離（km）	積載量	タコグラフ年月	荷台寸法（mm）		
				長さ	幅	高さ
R07.12.18	30,647 km	2,000 kg		2,100	1,610	370
	リサイクル料金	10040 円				

整理番号

48521

エンジン状態	A	エンジン	4気筒/ターボ	ブレーキ	オイル	150 馬力	ミッション	6速　3ペダル	キャブ内汚れ	中

ミッション・デフ状態	OK
フレーム関係・下回り状態	OK
上物（メーカー・型式・年式）	
仕様等	自社レンタUP★Wキャブ★全低床･アオリ3方開･ロープフック（サイド4対、後ろ2ケ）･フック3対･ドライブレコーダー

シート汚れ	有
フロントガラス状態	良好

キャブ内装備

ETC2.0 バックカメラ 集中ドアロック ドライブレコーダー

その他・備考欄

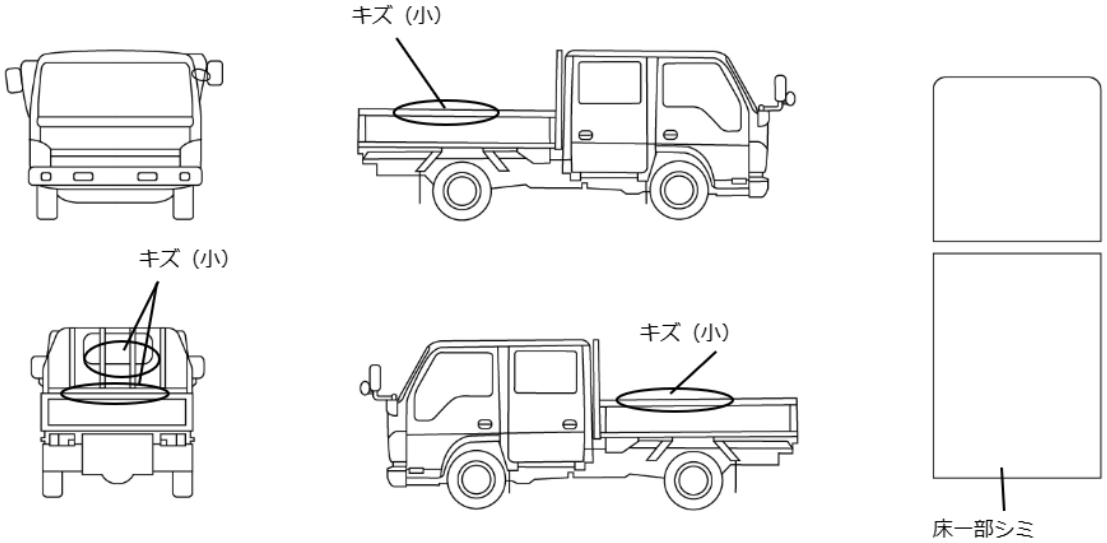

記録簿

なし

メンテナンスノート

あり

タイヤ状態（mm、欠、で記載）

7	前	6	
6	7	7	6

スペア　F 9　R

種類	サマー
サイズ F	195/75 R 15
サイズ R	195/75 R 15
アルミホイール	無