車　名	年　式	型式	架装形状
いすゞ	06/03	2PG-CYZ77DM	アームロール・フックロール

車検有効期限	走行距離（km）	積載量	タコグラフ年月	荷台寸法（ｍｍ）		
				長さ	幅	高さ
抹消	779 km	10,800 kg	23/11			
	リサイクル料金	14900 円				

整理番号

48456

エンジン状態	A	エンジン	6気筒/ターボ	ブレーキ	エアー	380 馬力	ミッション	7速　3ペダル	キャブ内汚れ　無し

ミッション・デフ状態	OK
フレーム関係・下回り状態	OK
上物（メーカー・型式・年式）	ボデー:PALFINGER PHT22TEC5(R04)
仕様等	登録済未使用車★22tアームロール･2デフ･ツインホイスト

シート汚れ	無し
フロントガラス状態	良好

キャブ内装備

ETC2.0 バックカメラ キーレス 集中ドアロック

その他・備考欄

記録簿

なし

メンテナンスノート

あり

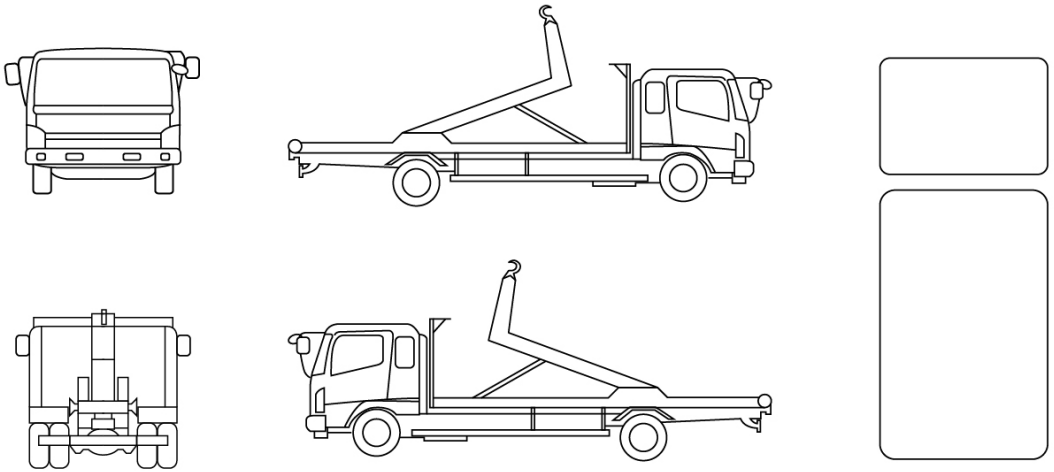

タイヤ状態（mm、欠、で記載）

10	前	10	
10	10	10	10
10	10	10	10

スペア　F 10　R

種類	サマー
サイズ F	275/80 R 22.5
サイズ R	275/80 R 22.5
アルミホイール	無