車　名	年　式	型式	架装形状
東急	22/05	TF36H2C3	トレーラー

車検有効期限	走行距離（km）	積載量	タコグラフ年月	荷台寸法（ｍｍ）		
				長さ	幅	高さ
抹消		29,000 kg		12,000	2,490	
	リサイクル料金					

整理番号

48448

エンジン状態	エンジン	/	ブレーキ		ミッション	キャブ内汚れ

ミッション・デフ状態		シート汚れ	
フレーム関係・下回り状態	Rタイヤ付近サビ		
上物（メーカー・型式・年式）		フロントガラス状態	
仕様等	3軸フラット★シングル引き･床上地上高1460mm･ロープフック(サイド25対)･スタンション5対･手動ランディングギア･第五輪荷重10,540kg以上	キャブ内装備	

その他・備考欄

記録簿

なし

メンテナンスノート

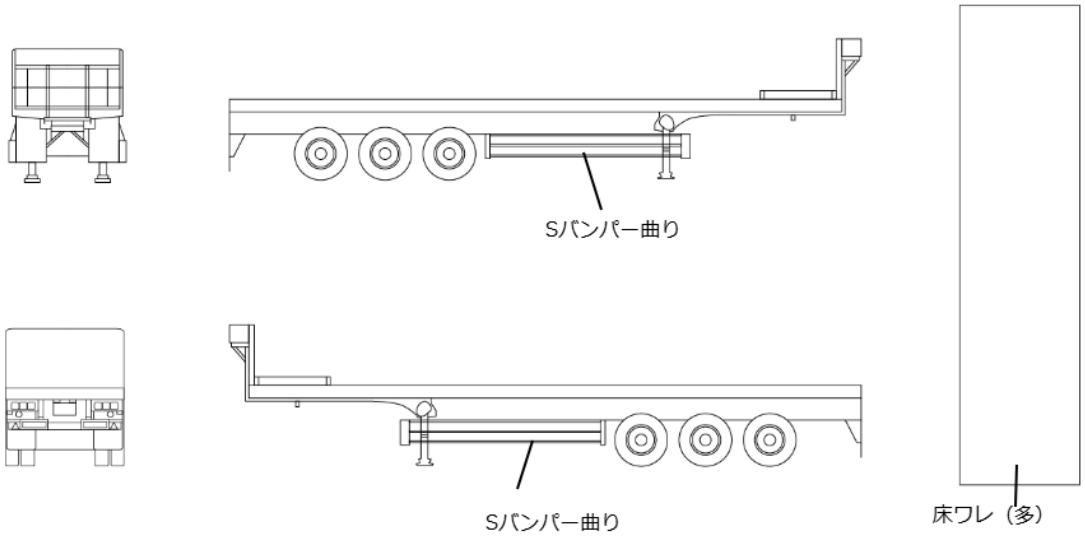

タイヤ状態（mm、欠、で記載）

前

4	4					2	6
7	7					6	2
9	9					10	10

3 スペア

種類	サマー ミックス スタッドレス
サイズ	/11 R 22.5
アルミホイール	無