車　名	年　式	型式	架装形状
東急	24/04	TF36H2C3	トレーラー

車検有効期限	走行距離（km）	積載量	タコグラフ年月	荷台寸法（ｍｍ）		
				長さ	幅	高さ
抹消		27,100 kg		12,550	2,400	800
	リサイクル料金					

整理番号

48397

エンジン状態	エンジン	/	ブレーキ		ミッション	キャブ内汚れ

ミッション・デフ状態		シート汚れ	
フレーム関係・下回り状態	R足廻り付近サビ		
上物（メーカー・型式・年式）		フロントガラス状態	
仕様等	3軸★アルミブロック･シングル引き･床上地上高1460mm･フック24対･ロープフック(サイド25対、後ろ4ヶ、前側2対)･スタンション4対･センターフック1ヶ･センタースタンション1ヶ･手動ランディングギア･ABS･セイコーラック･アオリ7方開･第五輪荷重10，910kg以上	キャブ内装備	

その他・備考欄

記録簿

なし

メンテナンスノート

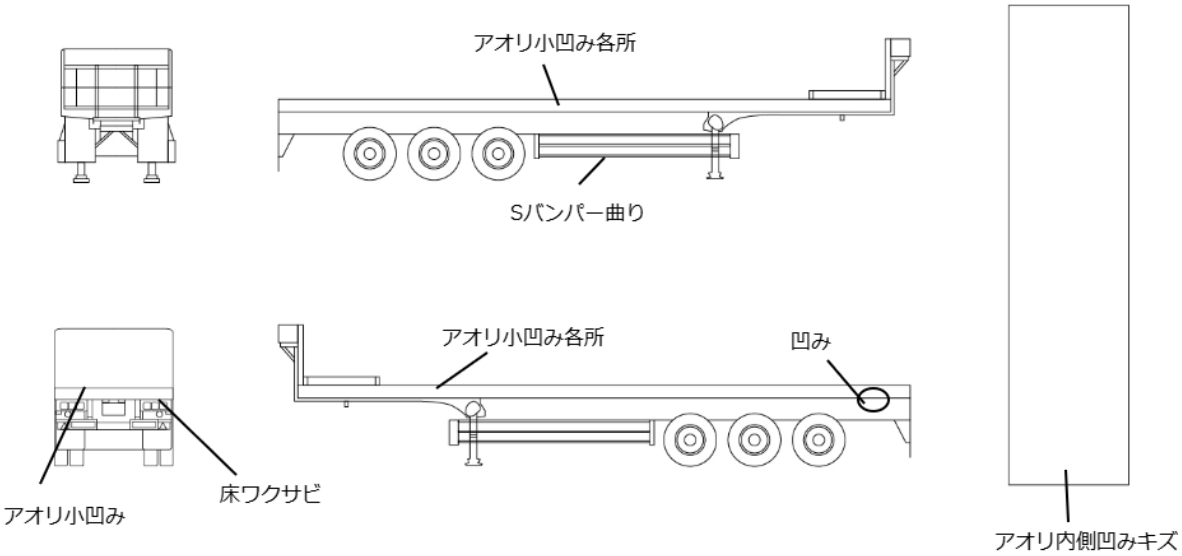

タイヤ状態（mm、欠、で記載）

前

2	3					1	1
6	5					3	3
1	2					5	3

□ スペア

種類	サマー ミックス
サイズ	/11 R 22.5
アルミホイール	無