車　名	年　式	型式	架装形状
三菱ふそう	07	2RG-FBAV0	アームロール・フックロール

車検有効期限	走行距離（km）	積載量	タコグラフ年月	荷台寸法（ｍｍ）		
				長さ	幅	高さ
	376 km	3,000 kg				
	リサイクル料金	8830 円				

整理番号

48389

エンジン状態	A	エンジン	4気筒/ターボ	ブレーキ	オイル	150 馬力	ミッション	5速　3ペダル	キャブ内汚れ	無し

ミッション・デフ状態	OK
フレーム関係・下回り状態	OK
上物（メーカー・型式・年式）	ボデー:新明和CCA23ー12(R07)
仕様等	登録済未使用車★3tアームロール･ツインホイスト

シート汚れ	無し
フロントガラス状態	良好

キャブ内装備

ETC2.0 バックカメラ キーレス 集中ドアロック

その他・備考欄

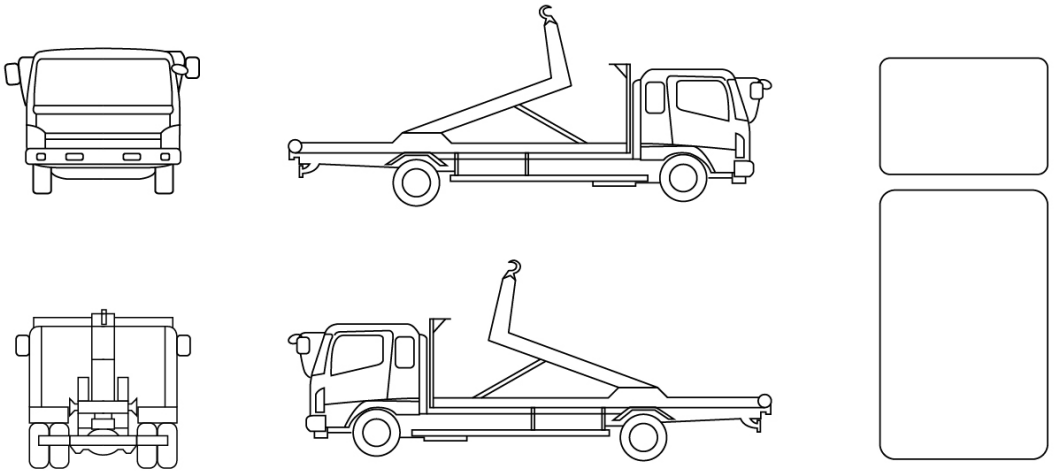

記録簿

なし

メンテナンスノート

あり

タイヤ状態（mm、欠、で記載）

9	前	9	
9	9	9	9

スペア　F　　R

種類	サマー
サイズ F	205/75 R 16
サイズ R	205/75 R 16
アルミホイール	無