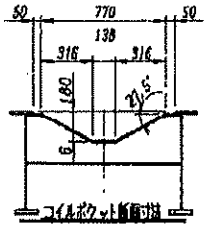


# トレクス PFV332AG型 セミトレーラ 外観四面図

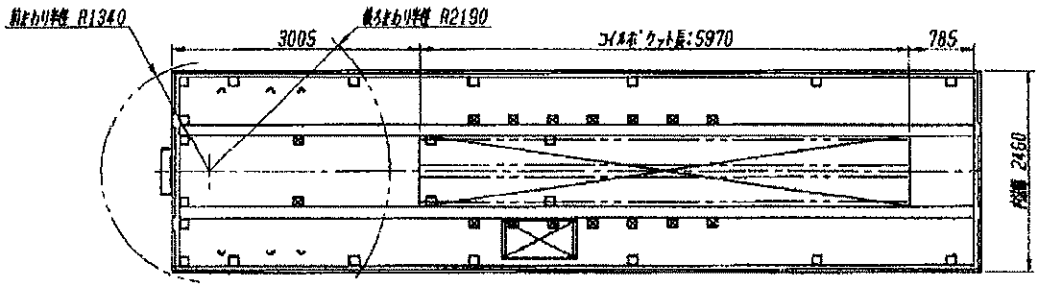


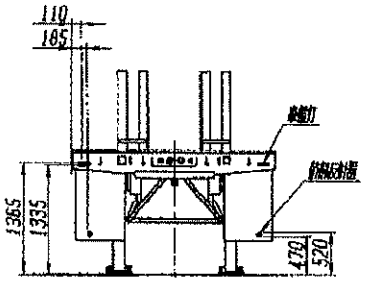


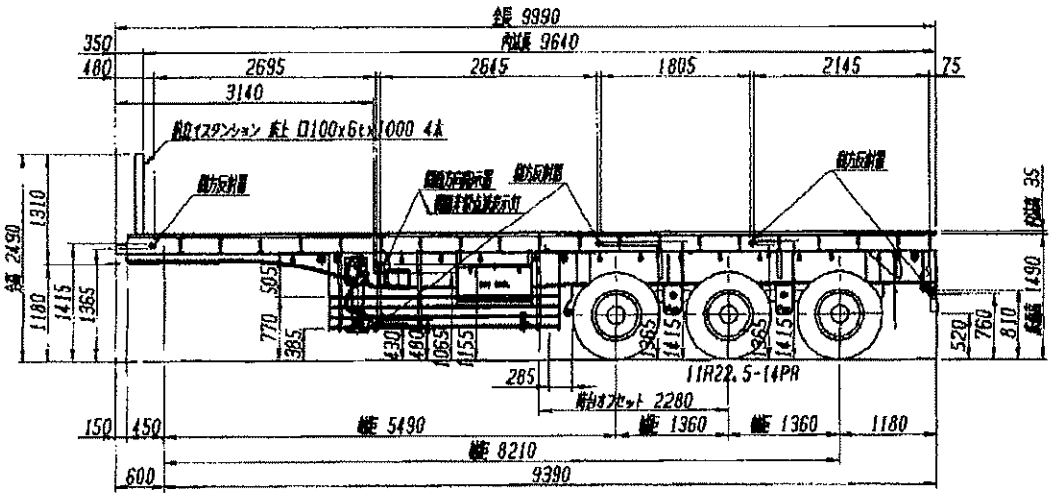
全長 9990
内法長 9640
350
480
2695
2645
1805
2145
75
3140
前のイスタンション 底上 □100x6t x1000 4本
前方反射器
後方反射器
後方反射器
後