車　名	年　式	型式	架装形状
三菱ふそう	07/07	2PG-FV80VX	ダンプ

車検有効期限	走行距離（km）	積載量	タコグラフ年月	荷台寸法（ｍｍ）		
				長さ	幅	高さ
R08.7.13	535 km	9,000 kg		5,300	2,350	460
	リサイクル料金	13480 円				

整理番号

48342

エンジン状態	A	エンジン	6気筒/ターボ	ブレーキ	エアー	394 馬力	ミッション	2ペダル　シフトパイロット	キャブ内汚れ　無し

ミッション・デフ状態	OK
フレーム関係・下回り状態	OK
上物（メーカー・型式・年式）	ボデー:新明和DRS11ー0010S(R07)
仕様等	登録済未使用車★プロライン･自動シート･自動テールゲートロック･砂切り

シート汚れ	無し
フロントガラス状態	良好

キャブ内装備

ETC2.0 バックカメラ キーレス 集中ドアロック

その他・備考欄

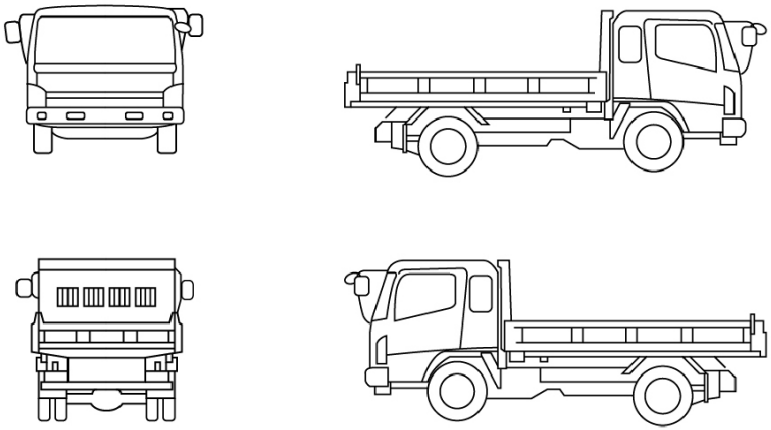

記録簿

なし

メンテナンスノート

あり

タイヤ状態（mm、欠、で記載）

13	前	13	
13	13	13	13
13	13	13	13

スペア　F 13　R

種類	サマー
サイズ F	285/85 R 22.5
サイズ R	285/85 R 22.5
アルミホイール	無