車　名	年　式	型式	架装形状
三菱ふそう	07/01	2KG-FK62F	アルミ平ボディー

車検有効期限	走行距離（km）	積載量	タコグラフ年月	荷台寸法（mm）		
				長さ	幅	高さ
R09.1.14	399 km	3,700 kg		6,200	2,360	700
	リサイクル料金	10910 円				

整理番号

48307

エンジン状態	A	エンジン	6気筒/ターボ	ブレーキ	エアー	220 馬力	ミッション　6速　3ペダル	キャブ内汚れ　無し

ミッション・デフ状態	OK
フレーム関係・下回り状態	OK
上物（メーカー・型式・年式）	パブコ
仕様等	登録済未使用車★62ワイド･ロープフック(サイド14対､後ろ3ヶ)･アオリ3方開

シート汚れ	無し
フロントガラス状態	良好
キャブ内装備	ETC2.0 バックカメラ キーレス 集中ドアロック

その他・備考欄

記録簿
なし
メンテナンスノート
あり

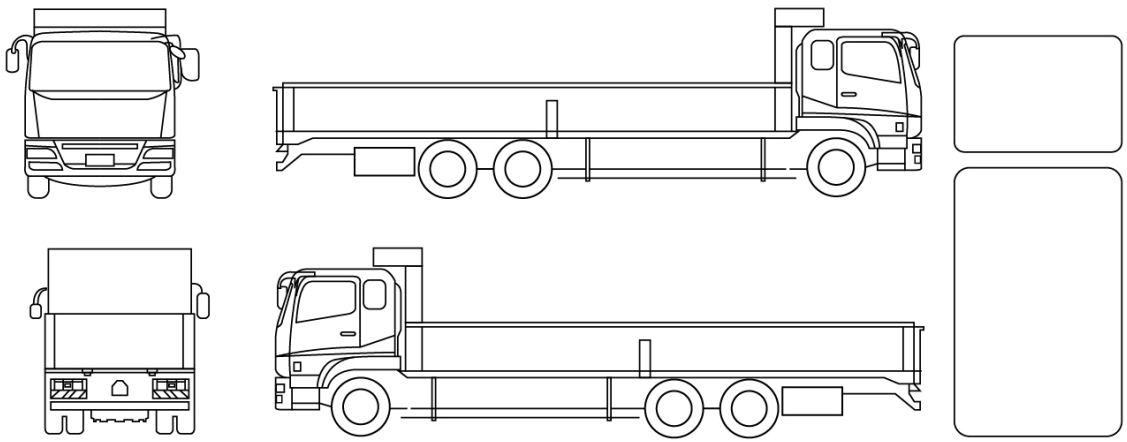

タイヤ状態（mm、欠、で記載）

15	前	15	
15	15	15	15

スペア　F 15　R

種類	ミックス
サイズ F	225/80 R 17.5
サイズ R	225/80 R 17.5
アルミホイール	無