車　名	年　式	型式	架装形状
三菱ふそう	30/01	QKG-FK72FZ	アームロール・フックロール

車検有効期限	走行距離（km）	積載量	タコグラフ年月	荷台寸法（ｍｍ）		
				長さ	幅	高さ
R08.1.17	345,187 km	7,800 kg	15/08			
	リサイクル料金	10910 円				

整理番号

48305

エンジン状態	C	エンジン	6気筒/ターボ	ブレーキ	エアー	240 馬力	ミッション	6速　3ペダル	キャブ内汚れ	中

ミッション・デフ状態	油にじみ(ターボ周辺、インタークラー周辺、EGヘッド後方)
フレーム関係・下回り状態	OK
上物（メーカー・型式・年式）	ボデー:極東JM07−51(H27)
仕様等	増トン★フックロール

シート汚れ	有
フロントガラス状態	飛石有
キャブ内装備	ETC キーレス 集中ドアロック

その他・備考欄

記録簿
あり H29〜R7年分

メンテナンスノート
あり

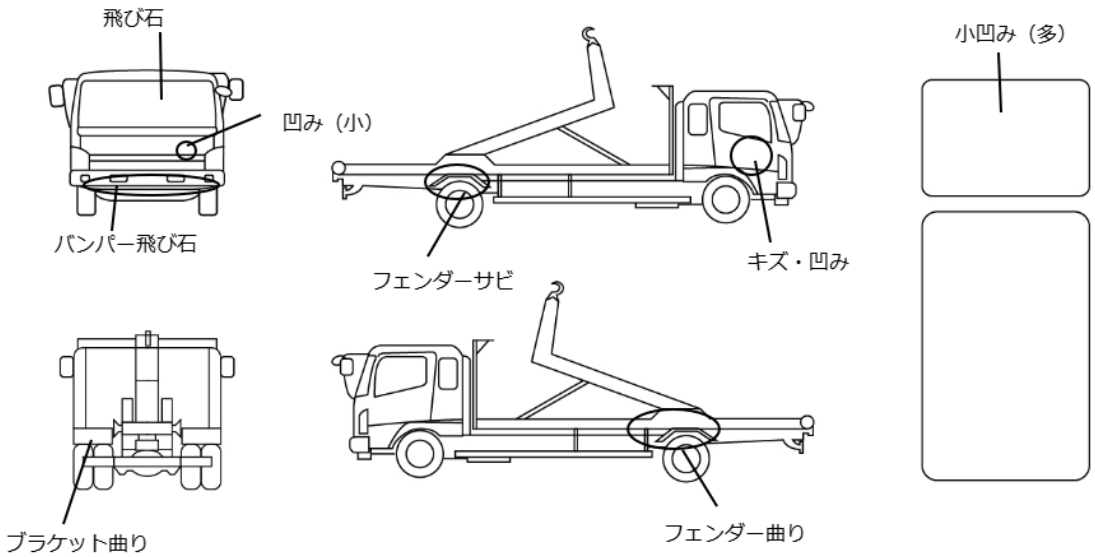

タイヤ状態（mm、欠、で記載）

13	前	13	
11	11	10	11

スペア　F 8　R

種類	サマー ミックス
サイズ F	265/70 R 19.5
サイズ R	265/70 R 19.5
アルミホイール	無