車　名	年　式	型式	架装形状
トレクス	28/07	CTB34004改	トレーラー

車検有効期限	走行距離（km）	積載量	タコグラフ年月	荷台寸法（ｍｍ）		
				長さ	幅	高さ
検切れ		30,000 kg		11,590	2,340	2,250
	リサイクル料金					

整理番号

48120

エンジン状態	エンジン	/	ブレーキ		ミッション	キャブ内汚れ

ミッション・デフ状態		シート汚れ	
フレーム関係・下回り状態	足廻り付近サビ		
上物（メーカー・型式・年式）	ボデー:S40−197E　冷凍機:Carrier06DR241BCC06C0	フロントガラス状態	
仕様等	3軸★冷凍コンテナ付シャシ・リーファー・エアサス・リフトアクスル・40フィート・シングル引き・床上地上高1370mm・外気31℃3時間で−13℃確認（−30℃設定）・床キーストン・ジョロダーレール4列・ラッシング2段・ツイストロック2ケ・ロッキングピン2ケ・手動ランディングギア・ABS・第五輪11,120kg以上	キャブ内装備	

その他・備考欄

発電機:デンヨー
DCA−20CK II

記録簿

なし

メンテナンスノート

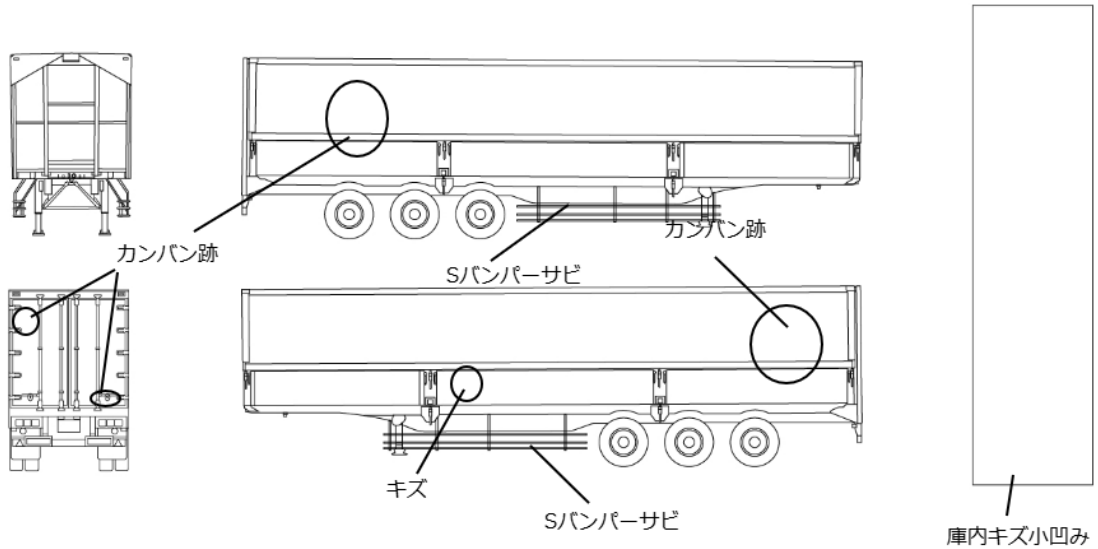

タイヤ状態（mm、欠、で記載）

前

14	14					13	13
5	5					10	10
3	3					4	4

4 スペア

種類	ミックス
サイズ	/11 R 22.5
アルミホイール	無