車　名	年　式	型式	架装形状
その他	26/03	KDL22BC	トレーラー

車検有効期限	走行距離（km）	積載量	タコグラフ年月	荷台寸法（ｍｍ）		
				長さ	幅	高さ
検切れ		19,400 kg		7,100	2,200	840
	リサイクル料金					

整理番号

48097

エンジン状態	エンジン　/	ブレーキ		ミッション	キャブ内汚れ

ミッション・デフ状態		シート汚れ	
フレーム関係・下回り状態	OK		
上物（メーカー・型式・年式）		フロントガラス状態	
仕様等	2軸★Lゲートダンプトレーラー･ダブル引き･ロープフック(サイド6対)･電動＆手動ランディングギア･ABS･アオリ1方開･アルミホイール･第五輪荷重9,730kg以上	キャブ内装備	

その他・備考欄

記録簿

なし

メンテナンスノート

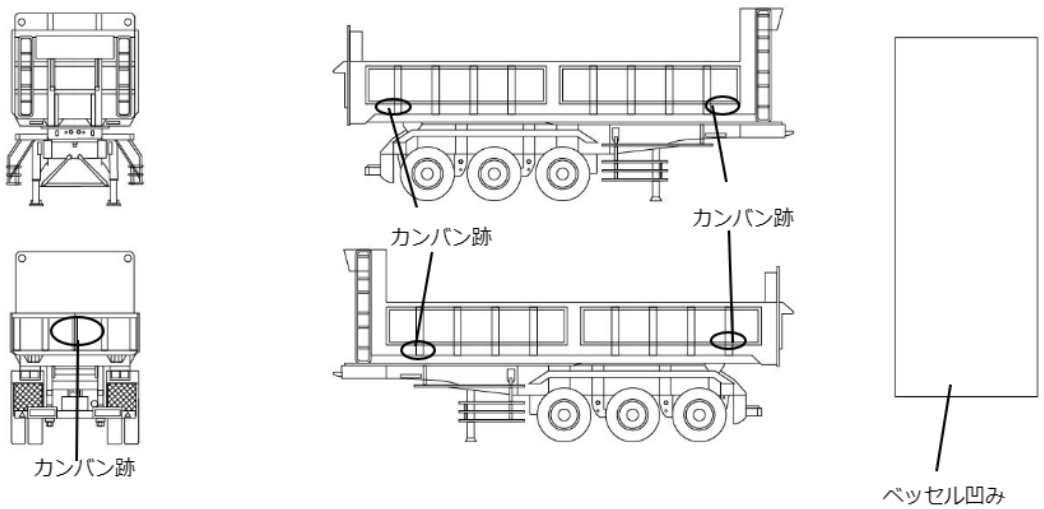

タイヤ状態（mm、欠、で記載）

前

13	13					13	13
10	10					10	10

18 スペア

種類	サマー
サイズ	/11 R 22.5
アルミホイール	無