車　名	年　式	型式・車体番号	架装形状
三菱ふそう	05	2PG-FV70GX	ダンプ

車検有効期限	走行距離（km）	積載量	タコグラフ年月	荷台寸法（ｍｍ）		
				長さ	幅	高さ
	312 km	10,100 kg		5,100	2,200	570
	リサイクル料金	13,480 円				

整理番号

44773

エンジン状態	A	エンジン	6気筒/ターボ	ブレーキ	エアー	381 馬力	ミッション	2ペダル　シフトパイロット	キャブ内汚れ　無し

ミッション・デフ状態	OK
フレーム関係・下回り状態	OK
上物（メーカー・型式・年式）	極東･DD10－551R
仕様等	登録済未使用車★自動シート･船底仕様･HARDOX仕様･アルミホイール

シート汚れ	無し
フロントガラス状態	良好
キャブ内装備	ETC2.0 バックカメラ キーレス 集中ドアロック

その他・備考欄

記録簿

なし

メンテナンスノート

あり

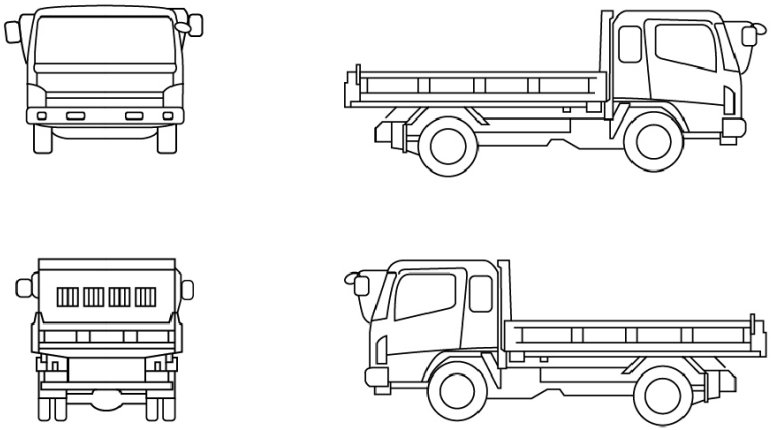

タイヤ状態（mm、欠、で記載）

15	前	15	
15	15	15	15
15	15	15	15

スペア　F 15　R

種類	サマー
サイズ F	/11 R 22.5
サイズ R	/11 R 22.5
アルミホイール	有