車　名	年　式	型式・車体番号	架装形状
日野		2RG-XZU605M	アームロール・フックロール

車検有効期限	走行距離（km）	積載量	タコグラフ年月	荷台寸法（ｍｍ）		
				長さ	幅	高さ
	471 km	3,000 kg				
	記録簿					

整理番号

42397

エンジン状態(5段階評価)	A	エンジン	4気筒	ブレーキ	オイル	馬力	150 ps	ミッション	6速　3ペダル	キャブ内汚れ	無し

ミッション・デフ状態		シート汚れ	無し
フレーム関係・下回り状態			
上物（メーカー・型式・年式）	極東 JM02−53 (R3)	過給機	ターボ
仕様等	登録済未使用車★3tフックロール･メッキ架装♪	キャブ内装備	集中ドアロック

その他・備考欄

フロントガラス状態
良好

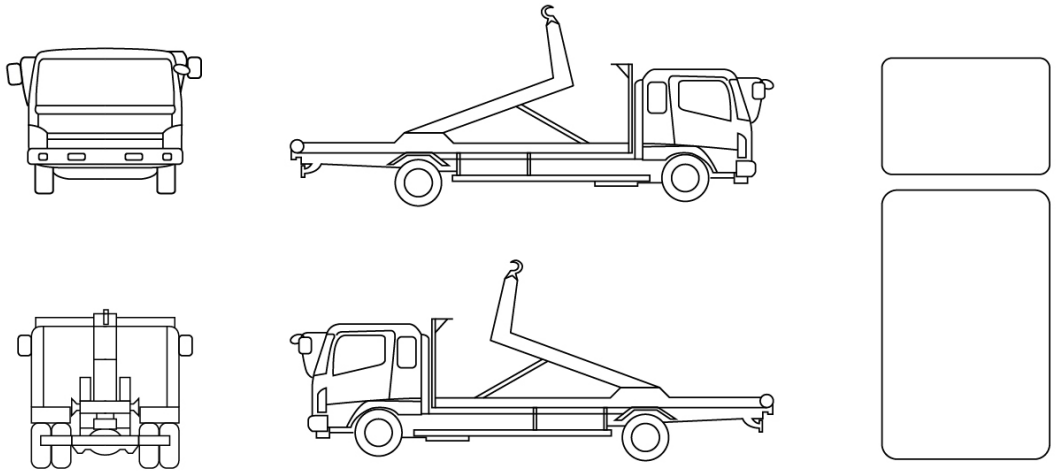

タイヤ状態（mm、欠、で記載）

10	前	10	
10	10	10	10
スペア　F		R	10

種類	サマー
サイズ F	205/75 R 16
サイズ R	205/75 R 16
アルミホイール	無