車　名	年　式	型式・車体番号	架装形状
トレクス		PFN24103-7689	トレーラー

車検有効期限	走行距離（km）	積載量	タコグラフ年月	荷台寸法（ｍｍ）		
				長さ	幅	高さ
予備検切れ		20,900 kg		12,600	2,400	2,350
	記録簿					

整理番号

42278

エンジン状態(5段階評価)	エンジン	ブレーキ	馬力	ミッション	キャブ内汚れ

ミッション・デフ状態	
フレーム関係・下回り状態	
上物（メーカー・型式・年式）	
仕様等	未登録未使用車･2軸トレーラーウイング･シングル引き･第五輪荷重9,640kg以上･エアサス･リフトアクスル･ABS･床上地上高1300mm･ラッシング2段･引出フック12対･手動ランディングギア キングピンまでの高さ:1175mm　前まわり半径　:1530mm　すそまわり半径:2050mm

シート汚れ	
過給機	
キャブ内装備	

その他・備考欄

【エアサス】
(上):1380
(中):1300
(下):1220
ウイング羽振り有(右前へ、左後へ)

フロントガラス状態

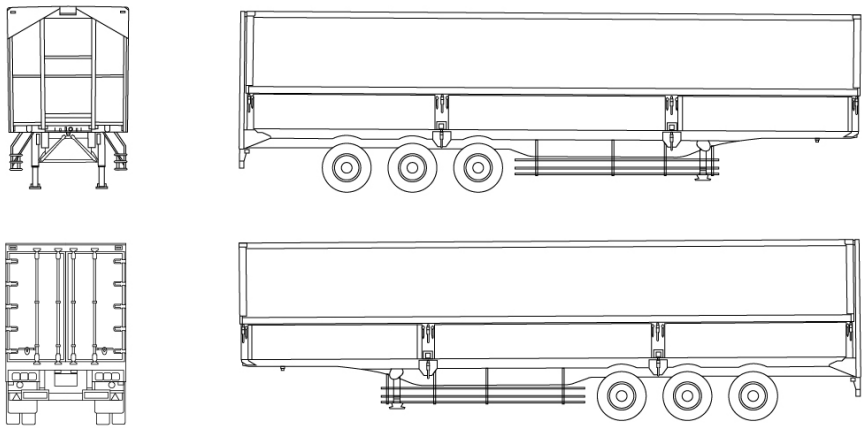

タイヤ状態（mm、欠、で記載）

前

14	14					14	14
14	14					14	14

14 スペア

種類	ミックス
サイズ	/11 R 22.5
アルミホイール	無