車　名	年　式	型式・車体番号	架装形状
東邦		TF36D8C3S-国[01]157755	トレーラー

車検有効期限	走行距離（km）	積載量	タコグラフ年月	荷台寸法（mm）		
		29,900 kg		長さ	幅	高さ
	記録簿			8,210	2,490	

整理番号

41052

エンジン状態(5段階評価)	エンジン	ブレーキ	馬力	ミッション	キャブ内汚れ

ミッション・デフ状態		シート汚れ	
フレーム関係・下回り状態			
上物（メーカー・型式・年式）	東邦 TF36D8C3S (R3)	ターボ	
仕様等	未登録未使用車★3軸フラットトレーラー★フック6対・スタンション13対・手動ランディングギア・ABS	キャブ内装備	

その他・備考欄

フロントガラス状態

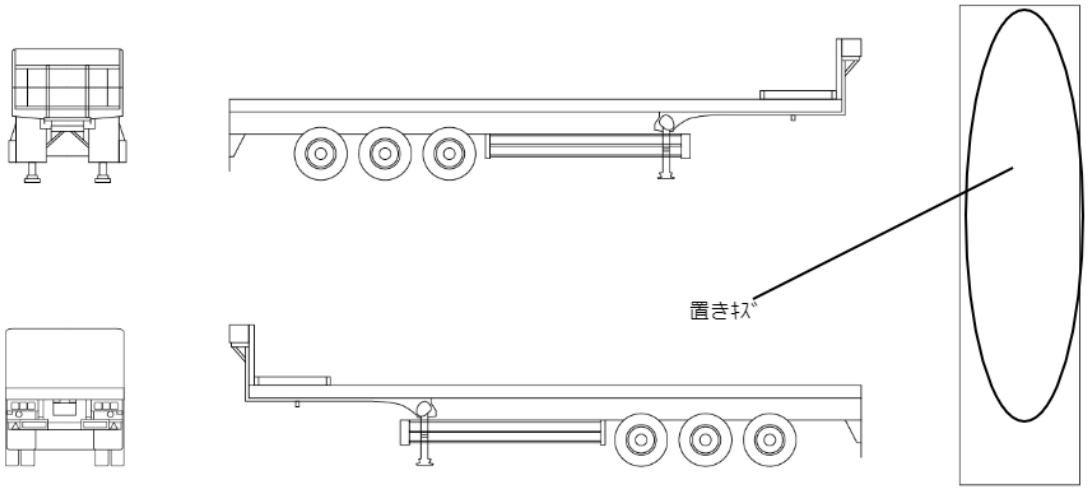

タイヤ状態（mm、欠、で記載）

前

16	16					16	16
16	16					16	16
16	16					16	16

16 スペア

種類	ミックス
サイズ	/11 R 22.5
アルミホイール	無